CyberPower

PROFESSIONAL RACKMOUNT SERIES

PR1000ELCDRT1U

PROFESSIONELLE USV ZUR ABSICHERUNG IM SERVERRAUM

Line-interactive USV Topologie

Energiesparende Technologie

Versorgung mit reiner Sinuswelle

Automatische Spannungsregulierung (AVR)

Kritische / nicht kritische Ausgänge

Fernverwaltung

Die funktionelle Rackmount-USV mit automatischer Spannungsregelung

Die PROFESSIONAL RACKMOUNT SERIE ist eine Line-Interactive USV mit reiner Sinuswelle-Technologie bietet den besten verfügbaren Stromversorgungsschutz für Office-Systemgeräte wie PCs, Workstations, Server, Netzwerkgeräte und Peripheriegeräte. Sie wird normalerweise im Serverraum oder im Rechenzentrum eingesetzt. Das Rackmount/ Tower-Design bietet erhöhte Flexibilität bei Installation und Betrieb in nahezu jeder Umgebung. Mehrere USV-Systeme können an einen einzigen Notausschalter (EPO) angeschlossen werden. Im Notfall können die USV-Anlagen mit der EPO-Taste sofort abgeschaltet werden. Für die Batteriewartung ermöglicht die USV einen Hot-Swapping-Vorgang für die Batterien, bei der der Benutzer die normale Batteriewartung ohne wesentliche Unterbrechungen durchführen kann.

ANWENDUNG

- SOHO Büro
- Büro Server
- Rechenzentrum
- Fabrik
- Bahnhof
- Unternehmen & Rechenzentrum
- Supermarkt
- Flughafen

MERKMALE

- Line-interactive USV Topologie
- Active-PFC kompatibel
- Automatische Spannungsregulierung (AVR)
- Hot-Swap-fähige Batterien
- Notausschaltung (EPO) Anschluss
- SNMP / HTTP-Fernverwaltungsfähigkeit (optional)
- Energiesparende Technologie
- Versorgung mit reiner Sinuswelle
- Kritische / nicht kritische Ausgänge
- LCD-Statusanzeige
- PowerPanel® Verwaltungssoftware
- Rack- / Tower Konfiguration

PRODUKTDETAILS

1. Leistungsanzeige
2. Ein/Aus-Schalter
3. LCD-Display
4. Funktionstaste(n)
5. Ausgänge Batterie-Backup und Überspannungsschutz
6. Eingangs-Schutzschalter
7. Netzanschluss
8. Serielle Schnittstelle
9. USB Anschluss
10. SNMP/HTTP-Netzwerkkarte-Steckplatz
11. EPO-Annschluss
12. Erdungsbolzen

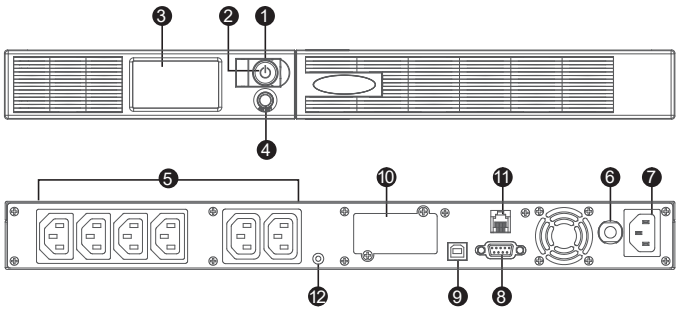

PR1000ELCDRT1U

Copyright © 2020 Cyber Power Systems, Inc. All rights reserved.

TECHNISCHE SPEZIFIKATIONEN

MODELL	PR1000ELCDRT1U
Allgemein	
USV Topology	Line-interaktive
Energiesparende Technologie	GreenPower UPS™ Bypass Technologie
Active PFC Kompatibilität	Ja
Eingang	
Nominale Eingangsspannung (Vac)	220 ± 5%, 230 ± 5%, 240 ± 5%
Eingangsspannungsbereich (Vac)	160 - 286
Eingangsfrequenz (Hz)	50 ± 3, 60 ± 3
Eingangsfrequenzerfassung	Auto-Erfassung
Eingangssteckertyp	IEC C14
Ausgang	
Kapazität (VA)	1000
Kapazität (Watts)	800
Wellenform Batteriebetrieb	Reine Sinuswelle
Spannung(en) Batteriebetrieb (Vac)	220 ± 5%, 230 ± 5%, 240 ± 5%
Frequenz Batteriebetrieb (Hz)	50 ± 1%, 60 ± 1%
Leistungsfaktor	0.8
Automatische Spannungsregulierung (AVR)	Doppelter Boost, Einfacher Buck
Überlastschutz	Interne Strombegrenzung
Ausgang - Gesamt	6
Ausgänge	IEC C13 x 6
Ausgang- Batterie Backup & Überspannungsschutz	6
Ausgang - Kritische Lasz (CL)	2
Ausgang - Unkritische Last (NCL)	4
Typische Umschaltzeit (ms)	4
Batterie	
Laufzeit bei halber Belastung (min)	12
Laufzeit bei voller Belastung(min)	3.1
Typische Aufladezeit (Stunden)	6
Benutzer austauschbare	Ja
Hot-Swap-fähig	Ja
Typ Batterie	Wartungsfrei Blei-gel
Ersatzbatterie RBP	RBP0027
RBP Anzahl (pcs)	1
Filter & Überspannungsschutz	
Überspannung Schutz (Joules)	810
EMI und RFI Filter	Ja
Management & Kommunikation	
LCD Panel	Ja
HID Compliant USB Port(s)	1
Serial Port	RS232
Emergency Power Off (EPO) Port	Ja
Power Management Software	PowerPanel® Business
SNMP/HTTP Remote Monitoring	Ja - mit optionaler RMCARD205
Physisch	
Gehäuseform	Rack/Tower
Physische Größe - USV Einheit	
Abmessung (WxHxD) (mm.)	430 x 44 x 490
Gewicht (kg.)	18
Installierte Rackhöhe (U)	1
Umgebung	
Betriebstemperatur (°C)	0 - 40
Relative Betriebsfeuchtigkeit (nicht kondensierend) (%)	0 - 95
Online Thermische Verluste (BTU/hr)	72
Zertifizierungen	
Zertifizierungen*	CE, RCM, EAC
RoHS	Ja

*Zertifizierungen können je nach Region variieren. Besuchen Sie www.cyberpower.com für weitere Informationen.
#Alle Spezifikationen können ohne vorherige Ankündigung geändert werden.

Copyright © 2020 Cyber Power Systems, Inc. All rights reserved.